Teknik bilgi
Montaj talimatı

Hoval

Hoval UltraGas® (125-1000) Kısmi yüklü kullanım
Yoğuşmalı gazlı ısıtma kazanı

Hoval UltraOil® (65,80) Kısmi yüklü kullanım
Yağ-yoğuşmalı kazanı

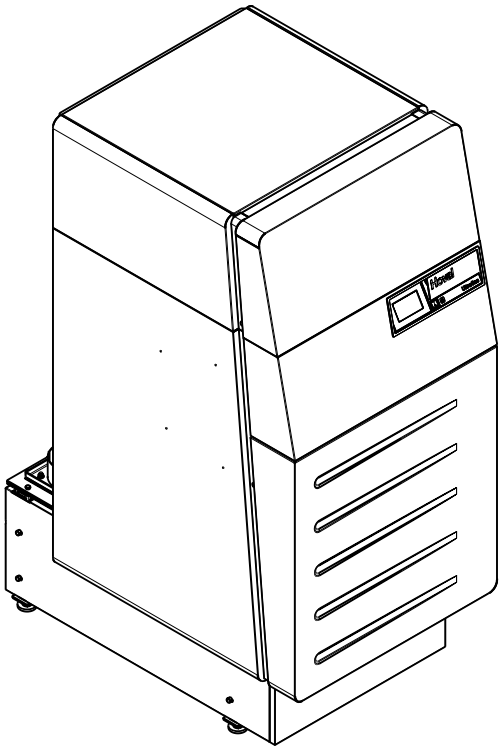

Bu talimat şu tipler için geçerlidir:

30/31/41-UltraGas®	(125)
30/31/41-UltraGas®	(150)
30/31/41-UltraGas®	(200)
30/31/41-UltraGas®	(250)
30/31/41-UltraGas®	(300)
30/31/41-UltraGas®	(350)
30/31/41-UltraGas®	(400)
30/31/41-UltraGas®	(450)
30/31/41-UltraGas®	(500)
30/31/41-UltraGas®	(575)
30/31/41-UltraGas®	(650)
30/31/41-UltraGas®	(720)
30/31/41-UltraGas®	(850)
30/31/41-UltraGas®	(1000)
32-UltraOil®	(65)
32-UltraOil®	(80)

UYARI

Kazan ve atık gaz teknesi yalnızca vidalanmıştır, yalıtılmamıştır. Kazan teslimat konumunda sıcak gaz tarafına sızdırmaz değildir.

Hoval yağ/gaz ısıtma kazanları yalnızca uzmanlar tarafından kurulabilir ve devreye alınabilir, bu nedenle bu talimat uzman için hazırlanmıştır.

Kazanın atık gaz toplayıcıyla birlikte montajı normalde Hoval fabrikasında yapılır. Ancak kazanın ve atık gaz teknesinin ısıtma odasına vidalanmış konumda getirilmesi her zaman mümkün olmamaktadır. Bu kılavuz, atık gaz toplayıcısının sökülmesi veya monte edilmesi ve yalıtılması için işlem şekillerini açıklamaktadır.

1. Önemli bilgiler

1.1 Sembol açıklaması....3

1.1.1 Uyarılar....3

1.1.2 Semboller....3

2. Atık gaz toplayıcısının sökülmesi

3. Isıtma odasına taşıma

4. Yalıtım ve montaj

1. Önemli bilgiler

1.1 Sembol açıklaması

1.1.1 Uyarılar

TEHLIKE

.. Önlenmemesi durumunda ölüme veya çok ağır yaralanmalara neden olan direkt tehlikeli bir durumu bildirir.

UYARI

... Önlenmemesi durumunda ölüme veya çok ağır yaralanmalara neden olabilecek olası tehlikeli bir durumu bildirir.

DIKKAT

... Önlenmemesi durumunda önemsiz veya hafif yaralanmalara neden olabilecek olası tehlikeli bir durumu bildirir.

BILGI

... Önlenmemesi durumunda maddi hasarlara neden olabilecek olası tehlikeli bir durumu bildirir.

1.1.2 Semboller

Bir tehlike bölgesinden Genel uyarı.

Bilgi:
Burada önemli bilgiler alırsınız

2. Atık gaz toplayıcısının sökülmesi

Burada, örnek olarak bu kılavuzda UG aracılığıyla sökme/takma işlemleri açıklanmıştır. UltraOil®'in sökme/takma işlemleri aynı şekilde gerçekleşir.

1. Basamak tahta (1), temizlik kapağı (2) ve atık gaz toplayıcısının (3) sökülmesi.

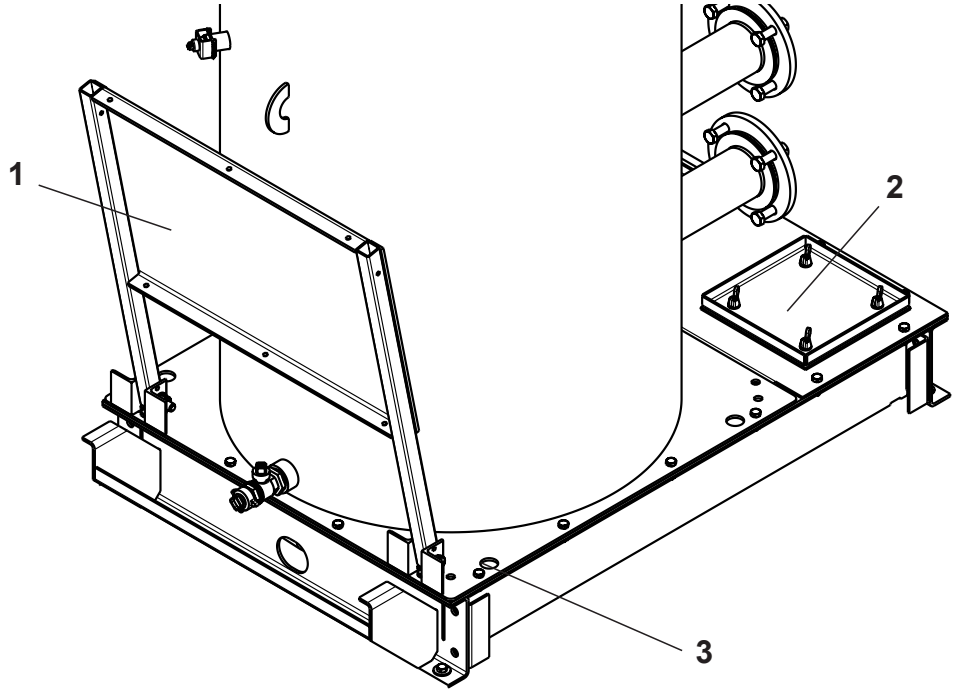

Resim 01

3. Isıtma odasına taşıma

1. Kazanı, atık gaz toplayıcısını (temizlik kapağı dahil) ve basamak tahtasını ısıtma bölmesine taşıyınız.

UYARI

Sızdırmaz yüzeyler hasara karşı korunmalıdır!

4. Yalıtım ve montaj

1. Kazanı, gerektiğinde tavanda çekme kablosuyla kaldırınız.
2. Kazan ve atık gaz toplayıcısındaki conta yüzeyini gres çözücü deterjan ile temizleyiniz. Yüzeylerin silikon uygulamadan önce temiz, kuru ve gressiz olması gerekir.

UYARI

Conta yüzeylerinin mutlaka kuru olması gerekir. Conta yüzeylerindeki su sızıntıya yol açar.

3. Silikonu conta yüzeyine sürünüz.

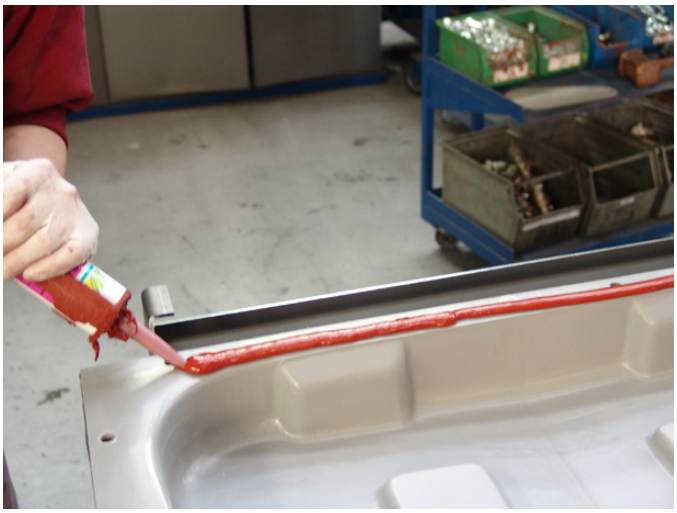

Resim 02

4. UltraGas® Tip (575-1000)`de
   Gen. 31'den itibaren

Mesafe parçasını (4, Resim 3) yoğuşma teknesi ve orta aluFer® borusunun arasına yerleştirin (aluFer® borusuna takın).

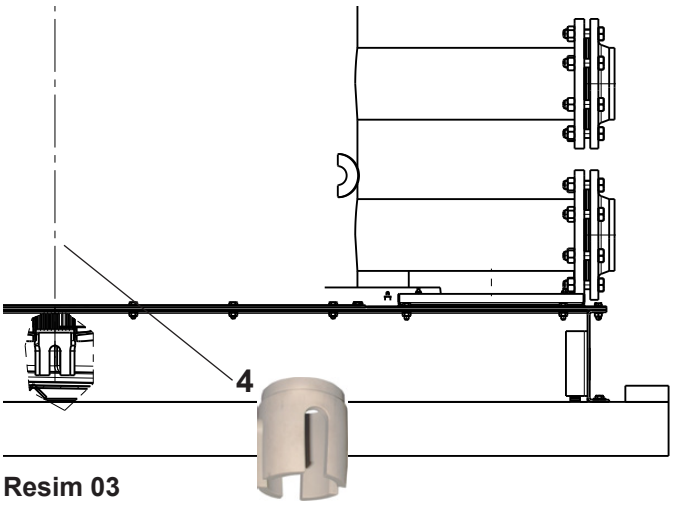

Resim 03

5. Kazanı yerleştiriniz ve cıvataları takınız (henüz sıkmayınız).

Bilgi:
Atık gaz toplayıcısı ve kazan aynı hizada olmalıdır.

Resim 04

Resim 05

6. Cıvataları sıkınız ve fazlalık silikonu bir bıçakla temizleyiniz veya düzleştiriniz.

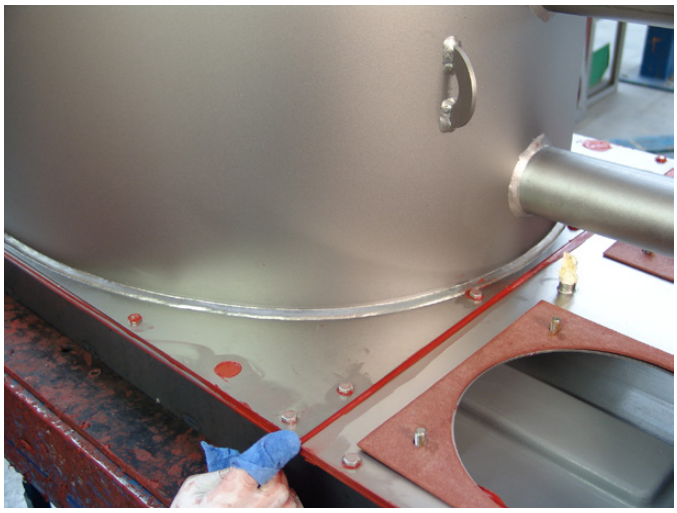

Resim 06

7. Kalan açıklıklara (robot delikleri) silikon doldurunuz

Resim 07

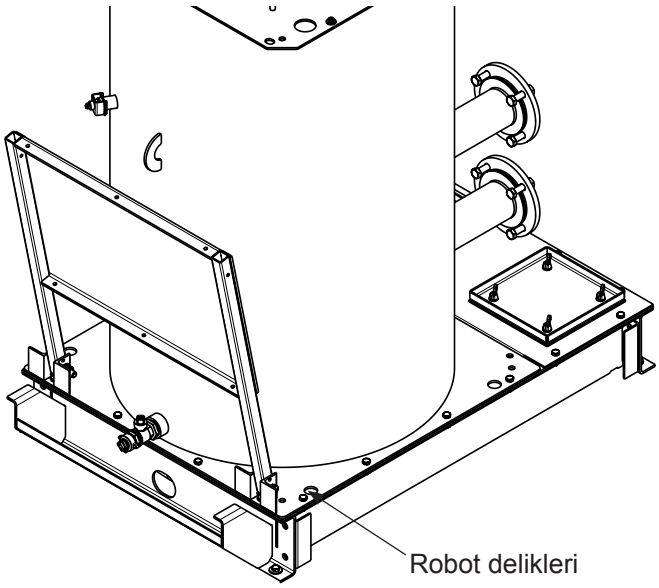

Resim 08

8. Basamak tahtasını monte ediniz

UYARI

Cıvataları, basamak tahtası yukarı katlanmış halde aşağı düşmeyecek şekilde sıkınız.

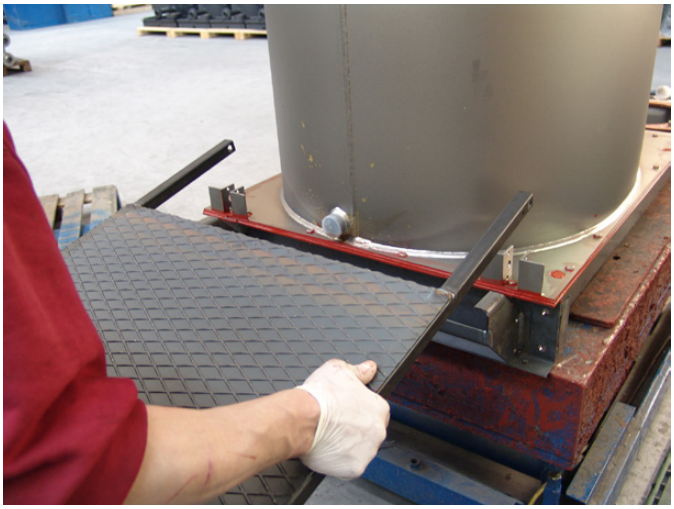

Resim 09

9. Temizlik kapağını yeniden monte ediniz.

BILGI

Kazanda veya kazan ağızlarında hizalama çalışmaları yapıldığında, bunların yalnızca bir bakır veya plastik çekiç kullanılarak yapılması gerekir.